Sensotran Más de 50 años de experiencia en la detección de gases

Serie MP100

Guía Rápida de Inicio

Sensotran, s.l.

Berguedà, 1, plta 2 ofic. A3

08820 El Prat de Llobregat | Spain

www.sensotran.com | sensotran@sensotran.com

PN: M001-4029-000 v1.42

Precaución

- Nunca opere el monitor sin la cubierta.
- Retire la tapa del monitor y la batería solo en un área conocida como no peligrosa.
- Utilice únicamente la batería de litio de Sensotran, número de pieza M500-0001-000 [1.17.02.0002] (3,6 V, 2700 mAh, tamaño AA).
- Este instrumento no ha sido probado en una atmósfera explosiva de gas / aire con una concentración de oxígeno superior al 21%.
- La sustitución de componentes afectará la idoneidad para la seguridad intrínseca y anulará la garantía.
- Se recomienda realizar una prueba funcional con un gas de concentración conocida para confirmar que el instrumento funciona correctamente antes de su uso.
- Antes de usar, asegúrese de que la capa ESD incolora de la pantalla no esté dañada ni pelada. (La película protectora azul puede quitarse).

Avertissement

- N'utilisez jamais le moniteur lorsque le couvercle est enlevé.
- Retirer le couvercle du moniteur et la batterie uniquement dans une zone connue comme non dangereuse.
- Utilisez uniquement le numéro de pièce de la batterie au lithium Sensotran M500-0001-000 [1.17.02.0002].
- Cet instrument n'a pas été testé dans une atmosphère explosive gaz / air ayant une concentration en oxygène supérieure à 21%.
- La substitution de composants compromettra l'aptitude à la sécurité intrinsèque et annulera la garantie.

Leer antes de utilizar

Todas las personas que tienen o tendrán la responsabilidad de usar, mantener o reparar este producto deben leer detenidamente la Guía del usuario. El producto funcionará según lo diseñado solo si se usa, mantiene y repara de acuerdo con las instrucciones del fabricante.

Interfaz de usuario

La interfaz de usuario del PM100 consta de una pantalla LCD; LED, zumbador de alarma, dos teclas: Tecla izquierda [Confirmar/Aumentar número] y tecla derecha [Encendido/movimiento de cursor], pinza de cocodrilo, y sensor electroquímico.

Pantalla

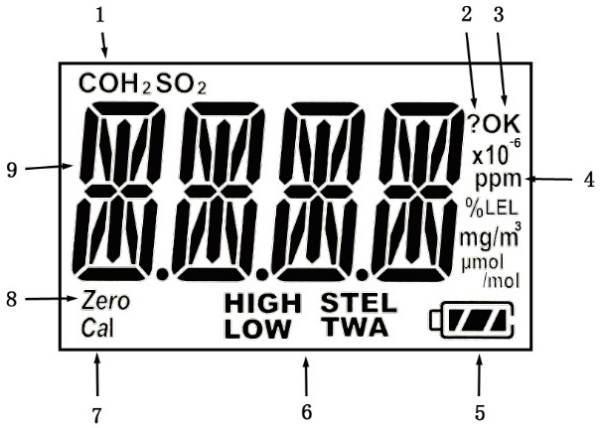

1. Gas, incluyendo CO, H_2S, SO_2, u O_2
2. Interrogación (hacer operación?)
3. Indicador de estado OK (o aceptar entrada numérica)
4. Unidad de concentración, p.ej. ppm, %, mg/m^3, etc.
5. Estado de carga de pila
6. Indicador de tipo de alarma
7. Indicador de ajuste de cero en progreso
8. Indicador de ajuste de gas en progreso
9. Concentración o valor numérico

Encendido del equipo

Pulsar y mantener presionada la tecla derecha durante 4 segundos, hasta que la pantalla muestre “On”, el zumbador suene y el LED verde se encienda. El equipo entra en secuencia de calentamiento y prueba, muestra la versión de firmware p.ej. “VER”, “1.0.0.0” y los límites de alarma programados, STEL, TWA, etc.

Nota: Algunas unidades pueden necesitar de varios minutos a una hora para estabilizarse y deben volver a ponerse a cero en ese momento.

Apagado del equipo

En el modo de visualización normal, presione y mantenga presionada la tecla derecha durante 5 segundos mientras se muestra la cuenta atrás.

Modo Normal

En el modo de visualización normal, la concentración de gas se muestra en la pantalla continuamente y el equipo emite una alarma si se excede un límite preestablecido. El usuario puede verificar otros valores como STEL, TWA, PICO y para O_2, MIN presionando la tecla Derecha. También se muestran los eventos de alarma.

Entrar en Modo Configuración

Mantenga presionadas las teclas Izquierda y Derecha durante 3 segundos hasta que aparezca “PWD”, solicitando la entrada de contraseña. Utilice la tecla izquierda para incrementar el número y la derecha para mover el cursor. El valor predeterminado es 0000. Después el cursor se moverá a “OK”. Use la tecla izquierda para aceptar y entrar a Configuración.

Modo de Configuración

En el modo Configuración, el usuario puede realizar ajustes y modificar varios parámetros:

- AiR, SPAN: Ajuste de Cero o Span,
- BUMP: Prueba funcional o Bump Test
- SET HIGH\LOW\STEL\TWA límites de alarma
- SET Cal: Modificar valor Span
- CAL INTV, BUMP INTV Período Prueba funcional o Ajuste
- SET UniT: Cambiar unidad de concentración
- Vib SET: Activar/desactivar vibración
- P-on Zero SET: Activar/desactivar cero inicial
- FAST SET: Activar/desactivar Inicio Rápido
- RST cF9: Reiniciar Configuración a Valores Iniciales.
- EXIT: Salir de Modo Configuración

En el Modo Configuración, en general, use la Tecla izquierda para aumentar un número o confirmar, y use la Tecla derecha para mover el cursor o pasar al siguiente elemento de programación.

Salir del Modo Configuración

Avanzar hasta “EXIT?” y pulsar la Tecla izquierda para salir y volver al Modo Normal.

Prueba automática diaria

Presione la Tecla izquierda para confirmar que los LED parpadean, el zumbador suena y la unidad vibra si está programada para hacerlo.

Límites de Alarma

Para ajustar un límite de alarma, entre al modo configuración y desplácese hasta la alarma deseada: Seleccione HIGH\LOW\STEL\TWA?.

- Pulse Izquierda para mostrar el valor de alarma con el primer dígito parpadeando
- Use Izquierda para moverse al dígito destellante deseado
- Use Derecha para aumentar el valor de 0-9.
- Al finalizar, desplácese hacia la derecha hasta OK y pulse Izquierda para guardar y salir.

Ajuste de Cero (Aire Fresco)

Buzzer

El ajuste de cero establece la línea de base para el sensor y se realiza con aire fresco y otra Fuente de aire limpio. Entre al modo de configuración y “AiR?” se muestra en el primer elemento del menú. Pulse la tecla Izquierda para iniciar la cuenta atrás de ajuste de 15 segundos, después de lo cual se mostrará un resultado de “pasa” o “fallo”.

Para cancelar, presione la tecla Derecha en cualquier momento durante la cuenta de 15 segundos y aparecerá “AbRT” para confirmar.

Ajuste de Span

El Ajuste de Span utiliza un gas patrón para determinar la respuesta del sensor al gas.

1. Coloque el adaptador de ajuste sobre el Puerto de entrada en la parte frontal de la unidad presionándolo en su posición.

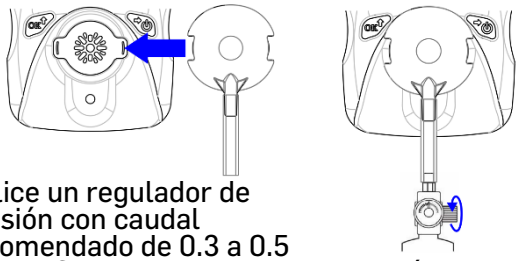

Utilice un regulador de presión con caudal recomendado de 0.3 a 0.5 LPM. Se pueden usar caudales más altos si es necesario, pero no más bajos. Para gases reactivos, por ejemplo, cloruro de hidrógeno, fluoruro de hidrógeno, ozono, dióxido de cloro, fosfina, amoníaco y óxido de etileno, asegúrese de utilizar conexiones de tubo de teflón.

2. Entre al modo Configuración y desplazarse hasta “SPAN?”
3. Abra el gas y pulse la Tecla Izquierda para empezar la cuenta atrás de ajuste. El tiempo por defecto son 60 segundos pero algunos sensores necesitarán más.
4. AL finalizar se mostrará el mensaje “pass” o “fail”. Cerrar el suministro de gas, quitar el adaptador de ajuste y salir a Modo Normal.
5. Para cancelar en cualquier momento de la cuenta atrás, pulsar la Tecla Derecha y se mostrará en pantalla “.

Mantenimiento y Servicio

Si se utiliza en ambientes con mucho polvo, sustituya el filtro de entrada con regularidad. La batería y sensor se puede reemplazar según sea necesario. Para otro mantenimiento, comuníquese con el departamento de servicio de Sensotran o consulte el Manual de Usuario completo.

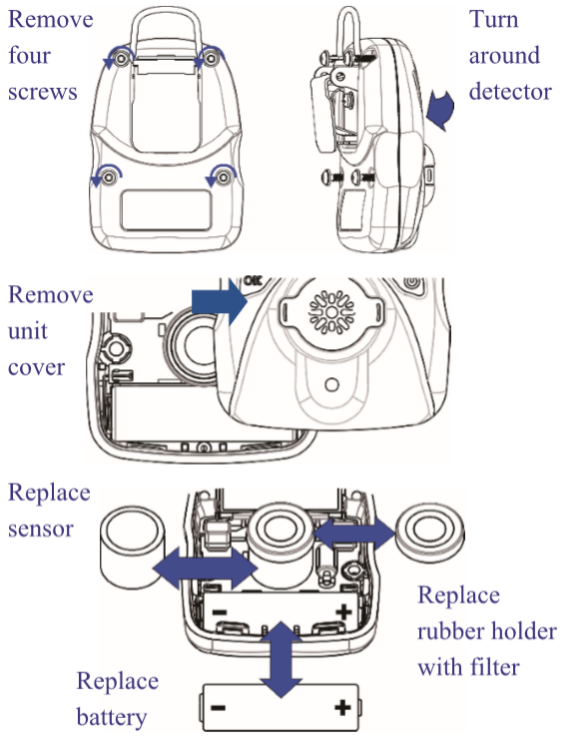

Eliminación adecuada del producto al final de su vida

La directiva de Residuos de Aparatos Eléctrico y Electrónicos (WEE) (2002/96/EC) está destinada a promover el reciclaje de equipos eléctricos y electrónicos y sus componentes al final de su vida útil. Este símbolo (contenedor con ruedas tachado) indica la recogida selectiva de residuos de aparatos eléctricos y electrónicos en los países de la UE. Este producto puede contener una o más baterías de níquel-hidruro metálico (NiMh), de iones de litio o alcalinas. En esta guía de usuario se proporciona información específica sobre la batería. Las baterías deben reciclarse o desecharse correctamente. Al final de su vida útil, este producto deber ser recogido y reciclado por separado de la basura general o doméstica.